光电增量编码器

- 密封隔离尘土、油脂、液体、蒸汽和泥土
- 适合高冲击和高振动应用
- 与电机轴绝缘
- 坚固的铸铝机壳
- 先进的 ASIC 技术和光学器件
- 便捷的六角扳手拆装
- –40℃ ~ 100℃运行

CE NorthStar™ RoHS

技术数据（机械）

机械接口	电气隔离不锈钢联轴器
联轴器	16mm，弹性
轴转速	最大 6000RPM
轴承	6107
轴承使用寿命	额定轴载荷下 5×10^{8} 转，额定轴载荷 10% 状态下，5×10^{11} 转。（参阅制造商说明书）
外壳材料	铝合金，氧化黑
码盘材料	不锈钢
重量	4lbs
工作温度	–40 ~ 100℃
储存温度	–40 ~ 100℃
冲击和振动	
轴向	400g, 6mSec
垂直	5 ~ 3000Hz, 20g
湿度	98%，非冷凝
防护等级	NEMA6

技术数据（电气）

编码方式	增量式
分辨率	1024 PPR，其它分辨率需特别订制
格式	两通道正交方波 (AB)，带可选零位信号 Z 和互补输出
相位检测	从编码器轴夹紧端方向看，A 超前 B，编码器逆时针旋转
正交相位	90° ± 15° 电气
对称性	180° ± 18° 电气
波形	方波上升沿和下降沿小于 1μs，负载电容 1000pf
电气抗干扰性	编码器轴 / 机架至所有连接器引脚最小 50 兆欧
输入功率	5 ~ 30VDC。最大 50 mA，不包括输出载荷
输出	5 ~ 30VDC，TTL
频率响应	125kHz
终端	18" 抽头或带 MS 连接器的 18" 抽头。参阅订货信息。
配套连接器	10 针 MS，MS3106A–18–1S 型 (MCN–N6)；

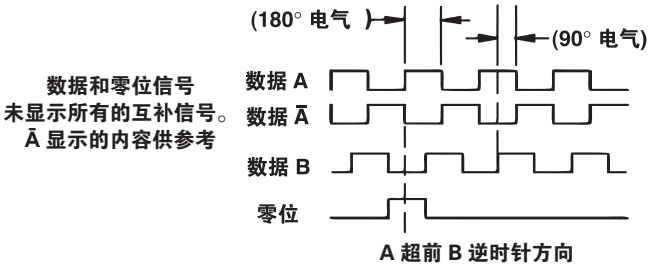

光电增量编码器

电气连接

功能	针	电缆颜色
信号 A	A	棕色
信号 B	B	橙色
信号 Z	C	黄色
电源 +V	D	红色
Com	F	黑色
外壳	G	绿色
N/C	E	–
信号 $\overline{A}$	H	棕色 / 白色
信号 $\overline{B}$	I	橙色 / 白色
信号 $\overline{Z}$	J	黄色 / 白色

辅助配套连接器，带有 10 英尺电缆部件，编号 14006350010

尺寸图

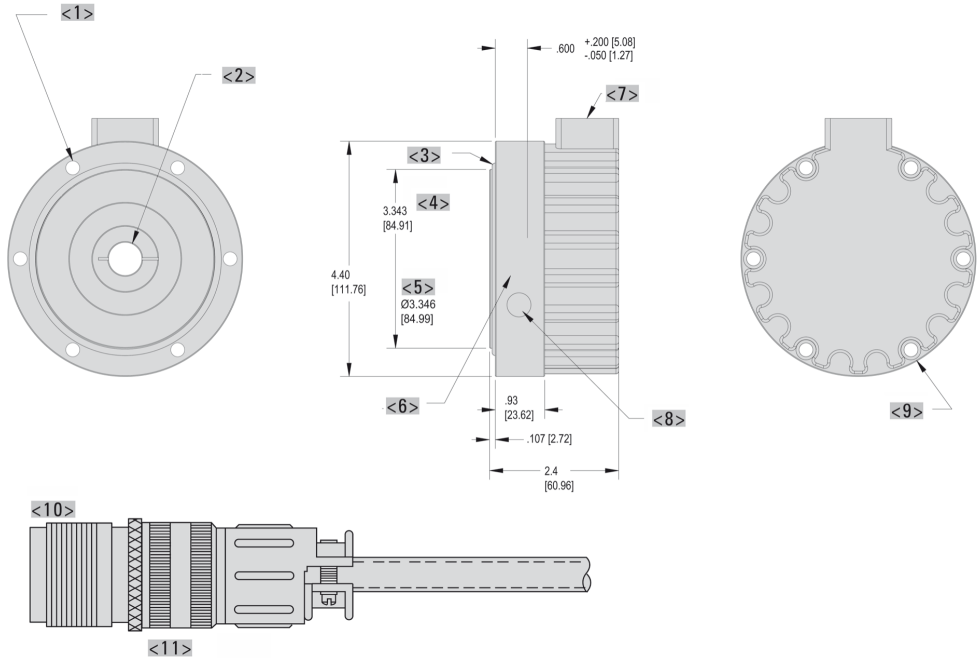

<1> 6 个适用于 1/4–20 套筒扳手头帽螺钉均匀分布在直径 100mm 的圆周上
<2> 夹紧环，采用 10–32X 1/2 SS 套筒扳手紧固
<3> O 型环
<4> 止口
<5> 引导止口
<6> 16MM 轴扩展 I.D..6295 +.0/–.0005
<7> 出线
<8> 夹紧轴安装工艺孔
<9> 1/4–20 X 1 SS 套筒螺钉扳手螺钉跟随编码器提供
<10> MS3101A–18–1P
<11> 通过 MS 插头进行出现 (型号 K)

尺寸单位：mm

订购信息

部件编号	描述
HSD44T1024A3A	高重载型，采用 18" 抽头缆线连接
HSD44T1024A3A–01	高重载型，采用 18" 抽头缆线连接 (.156")
HSD44T1024A3K	高重载型，采用 18" 抽头缆线连接 (包括 10 脚 MS 连接器)
HSD44T1024A3K–01	高重载型，采用 18" 抽头缆线连接 (包括 10 脚 MS 连接器) (.156")

附件

部件编号	描述
HSD44ADAPTER45	4–1/2" NEMA 电机安装板
HSD44ADAPTER85	8–1/2" NEMA 电机安装板