磁性增量编码器

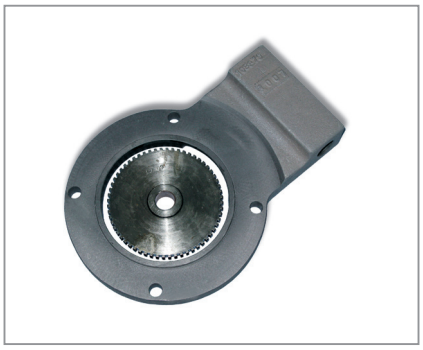

- 56C 面电机安装环套件
- 可靠的齿轮和检测装置
- 检测机构可现场更换，维修方便
- 5/8" 超薄设计，节省宝贵空间

技术数据（机械）

电机座尺寸	56C、143TC、145TC、182C 和 184C
电机轴 / 轴套尺寸	标称 5/8"，7/8"
外壳	铸铝镀铬
齿轮	1010 钢
转动惯量	0.0035 in–lb–sec^2
轴速	最大 5000 RPM（转 / 分）
读取头与齿轮间隙	标称 0.020"，最大 0.030"
允许端隙	±0.060
工作温度	–40 ~ +85℃
储存温度	–40 ~ +90℃
抗冲击	20 G，持续 11ms
抗振动	2.5 G 时，5 ~ 2000Hz
湿度	98% 以下，无凝露

技术数据（电气）

编码方式	增量式
分辨率	60PPR，可选带 X2 输出的 120 PPR
输出格式	单路单向输出 (A) / 两路正交输出 (AB)
正交相位	90° ± 45° 电气
对称性	180° ± 36° 电气
输入功率（不含输出负载）	单端 4.5 ~ 16.5VDC，最大 50mA 集电极开路和差分线驱动 4.5 ~ 26VDC，最大 75mA
输出	
单端输出（带 2 kΩ 上拉电阻）	最高电压 16.5VDC；0.5V 下最大漏电流 20mA
集电极开路输出	最高电压 30VDC，最大漏电流 40mA；
7272 差分线驱动输出	40mA 漏电流或源电流
响应频率	最小 10kHz
电气保护	30VDC 以下过电压和反向电压保护；公共地和其他输出具有输出短路保护（至 +V，仅限差分线驱动器）
抗干扰性	通过 EN50082–2 重工业标准的静电放电、射频干扰、快速瞬变脉冲群以及电磁干扰测试。
终端	
导线	最短 7"，18 AWG
螺钉端子	支持 22 到 14 AWG 的实心线或绞合线

磁性增量编码器

电气连接

功能（如果使用）	线缆颜色	终端
信号 X2	橙	1
信号 B	棕	2
信号 A	黄	3
+V 输入	红	4
公共端	黑	5
信号 $\overline{A}$	白	6
信号 $\overline{B}$	绿	7
信号 $\overline{X2}$	蓝	8

安装方式

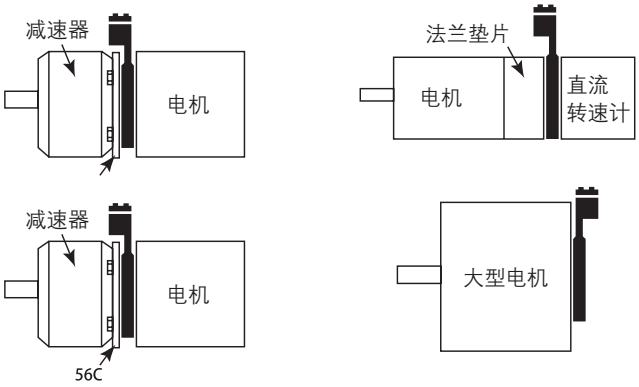

尺寸图

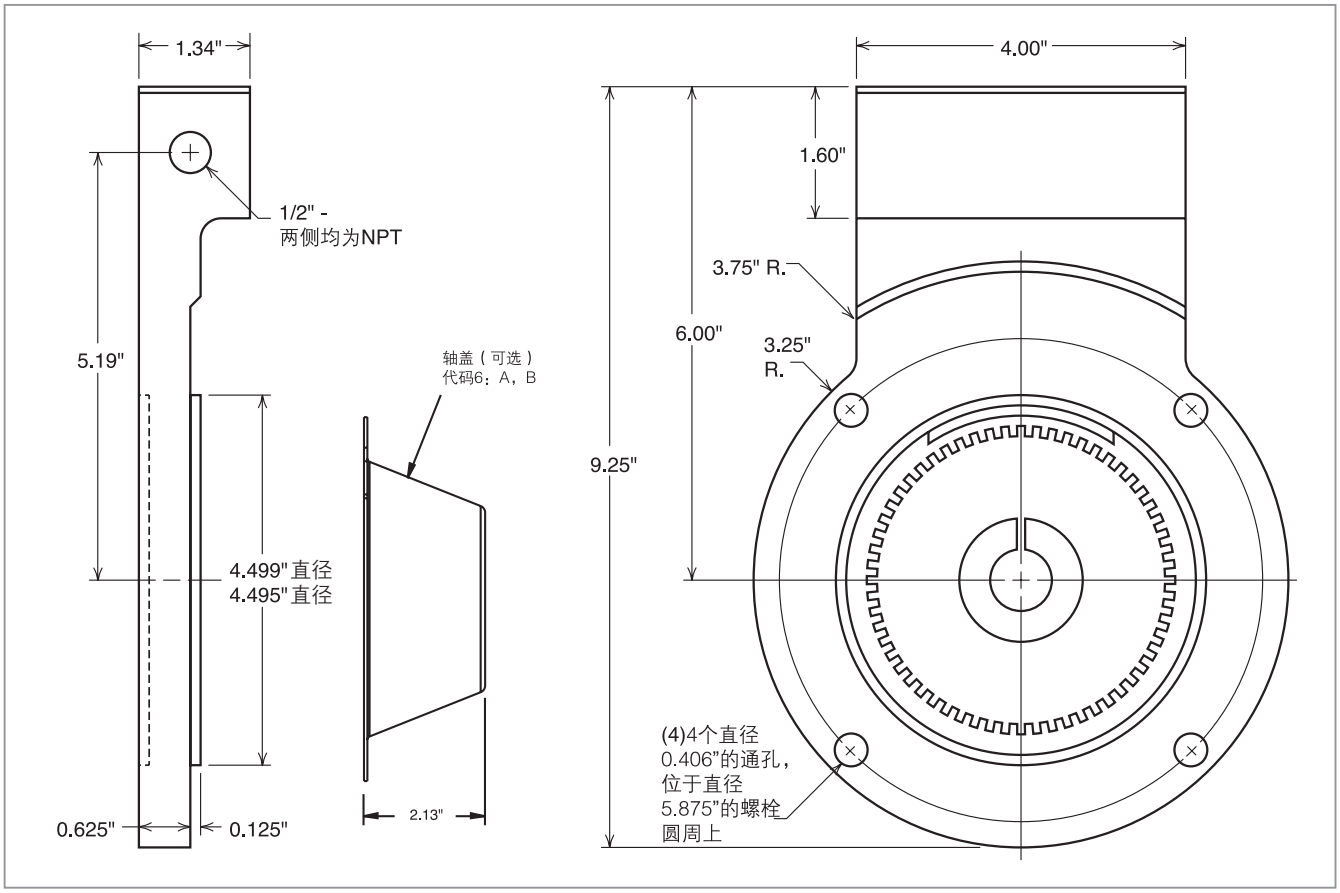

磁性增量编码器

订购信息

代码 1：型号	代码 2：PPR	代码 3：齿轮，孔	代码 4：输出	代码 5：电气	代码 6：终端
R45 Motors 电机安装环，用于 NEMA 4–1/2" C 型电机 **R00** 无安装环(只有齿轮或读取头)	**0060**	**0** 无齿轮，只有读取头 **1** 5/8" 孔 (56C) **2** 7/8" 孔 (143TC、145TC、182C、184C)	**0** 无读取头，只有齿轮 **1** 单路 (A)，单向 **2** 双路 (AB)，双向 **3** 双路 (AB)，双向以及单向 (X2) 转速输出	**0** 无读取头，只有齿轮	**0** 无读取头，只有齿轮
				代码 4 为 1、2 或 3 时提供 **1** 5–15V 输入，5–15V 单端输出 **2** 5–26V 输入，5–26V 差分线驱动输出 **3** 5–26V 输入，5–26V 集电极开路输出	代码 4 为 1、2 或 3 时提供 **1** 导线 **2** 螺钉端子 **A** 同 1，带保护盖 **B** 同 2，但有保护盖
112122–0001	R45 轴防护盖附件				

型号示例：5/8”孔，只有齿轮 = R00 0060 1000